MÜLLER PLASTICS

Innovationen in Kunststoff.

Verpackungen für Gefahrguttransporte.
Sperrschichtbehälter.
Technische Formteile.

Ihr kompetenter Partner für Blasextrusion

Müller Plastics stellt am Schweizer Standort Muttenz qualitativ hochstehende Kanister und Formteile aus Kunststoff her. Das Unternehmen ist effizient aufgestellt und produziert auf mehreren Grossblasmaschinen Kanister, Flaschen und Fässer von 3 bis 60 Litern Inhalt sowie unterschiedlichste technische Formteile. Ein Handelssortiment an Fässern und Grossbehältern bis 1'000 Litern Inhalt runden das Angebot ab. Modernste Maschinen, Rohstoffsiloanlagen und grosse Lagerkapazitäten sind Garant für eine zuverlässige und flexible Produktion.

Müller Plastics hat sich im Markt als Spezialist für Sperrschichtbehälter «MultiCan» im 6-Schicht-Coex-Verfahren etabliert. Die MultiCan sind ausserdem mit einer antistatischen Aussenschicht ausgestattet und entsprechen damit den neuesten Anforde-rungen für leicht entflammbare Füllgüter gemäss der Norm TRGS 727. Seit 2007 ist Müller Plastics nach BRC zertifizierter Hersteller von Verpackungen für die Lebensmittelindustrie.

Müller Plastics gehört zur Müller Group.
Im Firmenverbund von vier Unternehmen entwickelt, produziert und vertreibt die Müller Group

- Industrieverpackungen aus Feinblech, Fibre, Kunststoff und Edelstahl,
- Lager-, Transport- und Prozessbehälter aus Edelstahl sowie
- Handlingsysteme, Dosieranlagen und GMP-Washer.

Ihren Kunden bietet die Müller Group individuelle Lösungen für unterschiedlichste Anwendungen in den Bereichen Pharma, Chemie, Hygiene, Kosmetik, Aromen und Riechstoffe, Lebensmittel, Mineralöl, Farben und Lacke, Halbleiterindustrie, Lagerung und Distribution.

Das international ausgerichtete Familienunternehmen mit über 120-jähriger Erfahrung beschäftigt 400 Mitarbeitende, an Standorten in der Schweiz und Deutschland. Ein Netzwerk von über 50 Vertretungen stellt die weltweite Präsenz sicher.

Qualitätsarbeit: Aus einem Extrusionsschlauch…

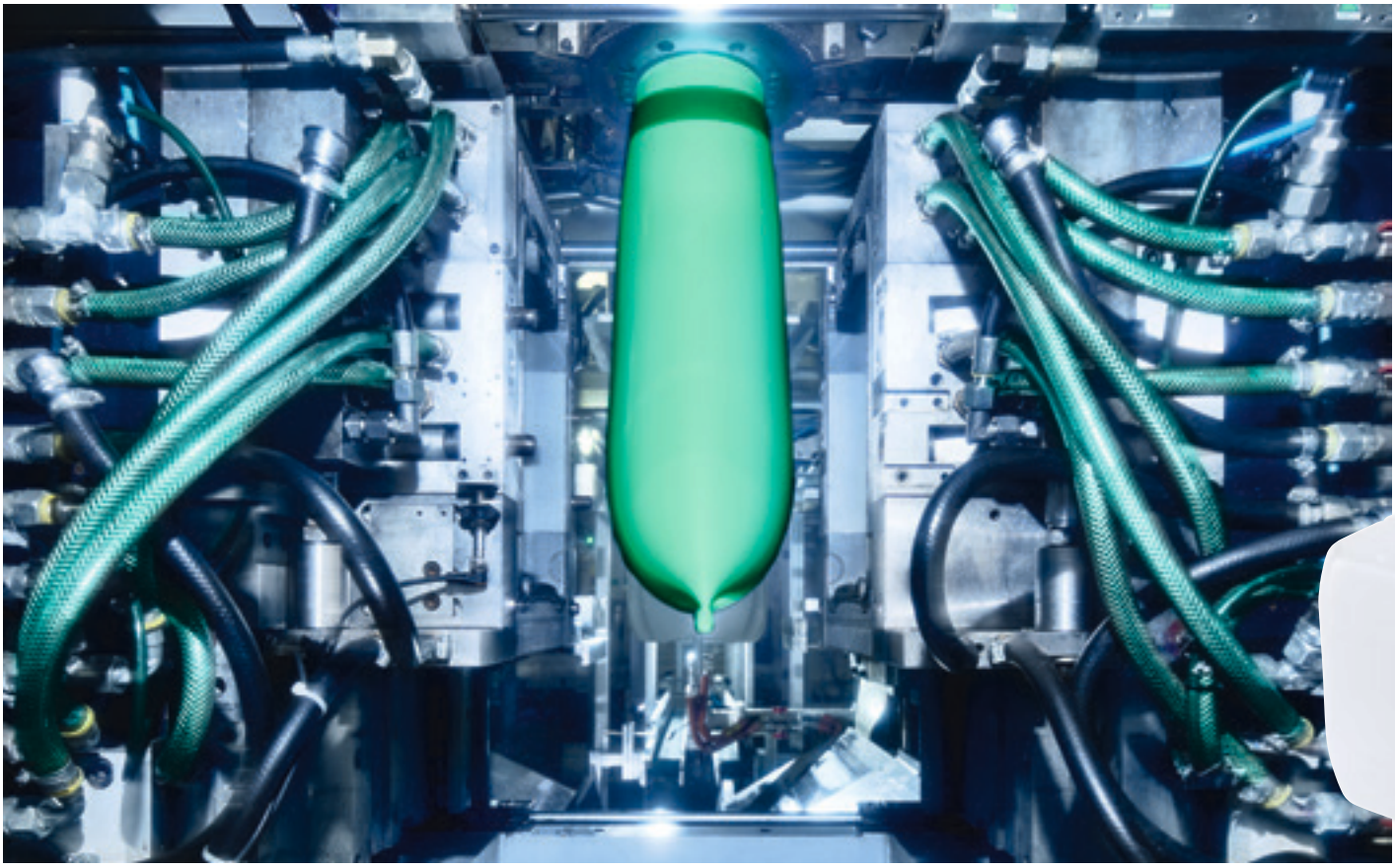

Bewährte Stapelkanisterlinie

Kundennutzen entsteht, wenn die Produkte so designt sind, dass sie vielfältige Bedürfnisse erfüllen. Mit der bewährten Stapelkanisterlinie unterstreicht Müller Plastics eindrücklich, dass sie zu den innovativsten europäischen Unternehmen für Kunststoffverpackungen zählt.

Die Stapelkanister erfüllen höchste Qualitätsansprüche und sind perfekt abgestimmt auf die Anforderungen der unterschiedlichsten Branchen. Eine vollständige Rückverfolgbarkeit der Zulieferkette ist dank einer effizienten Chargen-Verwaltung gewährleistet.

Die Gebinde sind in verschiedenen Grössen erhältlich (mit 3, 5, 6, 10, 12, 20, 25 und 30 Litern Fassungsvermögen). Durch die intelligente Abstimmung der verschiedenen Kanister (Grundflächenmasse) ergeben sich optimale Platzverhältnisse zur bestmöglichen Ausnutzung auf EUR-Paletten.

IHR KUNDENNUTZEN AUF EINEN BLICK

- **hohe Schweizer Qualität**
- **Lebensmittelkonform dank hohem Reinheitsgrad**
- **attraktives Preis-/Leistungsverhältnis**
- **platzsparend im Transport**
- **mit UN-Zulassung**

... wird ein Behälter.

GlobalCan für chemisch-technische Gefahrgüter

Standard-Stapelkanister mit UN-Zulassung

Die Kunststoffkanister dieser Reihe sind für alle chemisch-technischen Füllgüter empfohlen, die keine erhöhten Anforderungen an Permeations- und Ableiteigenschaften stellen.

Die GlobalCan sind Standard-Eurostapelkanister mit geschlossenem Tragegriff und Sicken zur Erhöhung der Stauchdruckfestigkeit mit verschiedenen Öffnungsdurchmessern.

Ab einem Fassungsvermögen von 20 Litern Inhalt werden die GlobalCan wahlweise mit eingeformtem Gewinde für einen ¾"-Fasshahnen produziert.

IHR KUNDENNUTZEN AUF EINEN BLICK

- Kanister für Gefahrguttransporte
- stabil
- UN-Zulassung
- chemisch weitgehend inert
- sicher in Handling und Transport

Mit EVOH-Sperrschicht gegen Permeation

Dank der Multilayer-Technologie mit sechs Schichten eignet sich diese Kanisterreihe für sauerstoffempfindliche Füllgüter und für Medien, die zu Permeation neigen, wie zum Beispiel unpolare Kohlenwasserstoffverbindungen.

Die Kunststoffgebinde eignen sich besonders für Aromen und Duftstoffe, aber auch für Alkohole, Farben und Lacke, Additive sowie Lösungs- und Reinigungsmittel.

Die Wirksamkeit des 6-fachen Schichtaufbaus ist nachgewiesen:

Permeation von Xylene nach 30-tägiger Lagerung bei 40°C (Gewichtsverlust)

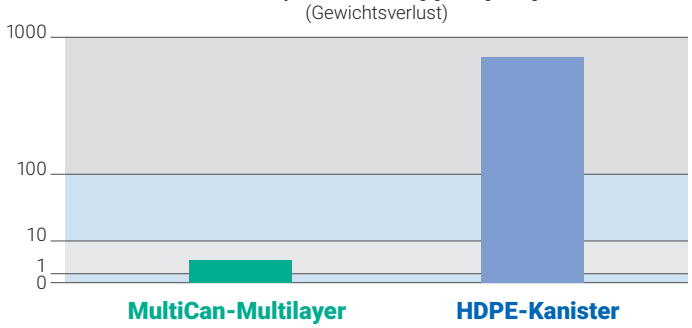

Einsatz für sauerstoffempfindliche und/oder zur Permeation neigende Füllgüter

IHR KUNDENNUTZEN AUF EINEN BLICK

- Das Füllmedium hat nur Kontakt mit hochreinem HDPE
- Die Eigenschaften des Kunden-produktes bleiben stabil
- Die Permeation des Füllgutes wird wirkungsvoll unterbunden
- hergestellt nach BRC-Norm
- flexible und formstabile Transport-verpackung mit UN-Zulassung

Coex-Kanister mit 6 Schichten und ableitfähig

Generell sind Kanister aus HDPE isolierende Gebinde. Müller Plastics macht diese ableitfähig. Damit kann ein herkömmliches Stahlgebinde durch unseren Kunststoffkanister ersetzt werden.

Die Kunststoffkanister dieser Reihe verfügen über eine Oberfläche mit dissipativer Leitfähigkeit und erfüllen somit die gesetzlichen Forderungen (TRGS 727 bzw. TS IEC 60079): Statische Aufladungen werden abgeleitet.

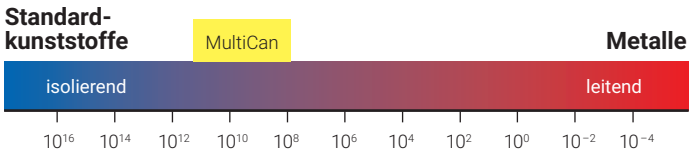

Einteilung der Kunststoffe anhand des Oberflächenwiderstands

Diese Kanisterfamilie wird im MultiCan-Design produziert. Neben der antistatischen Ausrüstung verfügt dieses Gebinde auch über eine EVOH-Sperrschicht.

IHR KUNDENNUTZEN AUF EINEN BLICK

- antistatisch, einsetzbar in EX-Zone I
- zugelassen für den Einsatz von brennbaren Flüssigkeiten der Explosionsgruppen II A und II B
- permeationsfest
- hochwirksame EVOH-Barriere gegenüber Gasen (z. B. Sauerstoff, Kohlensäure)
- flexible und formstabile Transportverpackung mit UN-Zulassung

Technische Vermassung der Kunststoffkanister

Die vorgestellten GlobalCan- und MultiCan-Stapelkanister können in verschiedenen Standardgrössen produziert werden.

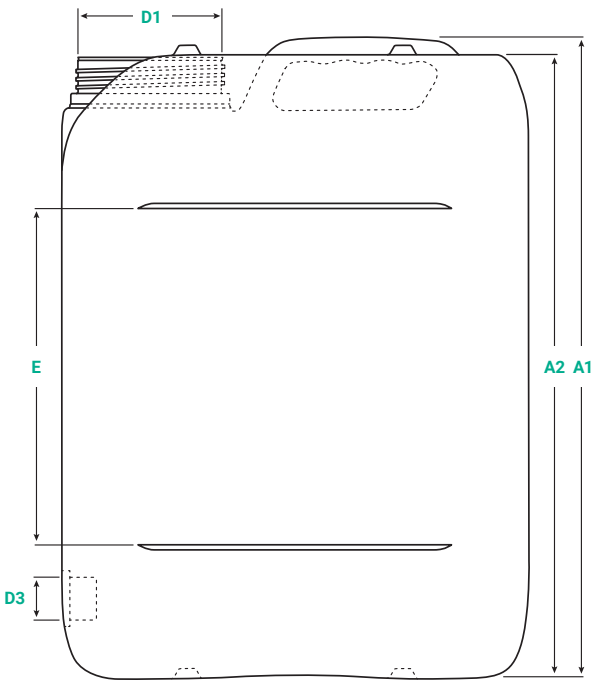

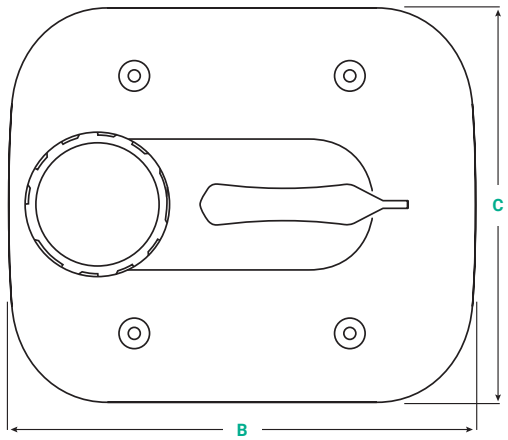

Liter	A1	A2	B	C	D1	D3	E
3	171	158	194	164	45/51/61		72
5	229	216	194	164	45/51/61		133
6	269	256	194	164	45/51/61		172
10	311	300	232	192	45/51/61		186
12	376	365	232	192	45/51/61		251
20	399	388	290	245	61/95	¾"	209
25	471	460	290	245	61/95	¾"	281
30	543	532	290	245	61/95	¾"	353

Bei allen Massangaben und technischen Daten handelt es sich um Mittelwerte.
Die Zeichnungen sind vereinfachte Darstellungen und entsprechen nicht dem effektiven Design.
UN-Zulassungen: Details auf Anfrage.
Änderungen vorbehalten.

Zusätzliche Gefahrgutverpackungen

Angebotsergänzung für weitere Kundenbedürfnisse

Ein Handelssortiment und Produkte aus eigener Produktion vervollständigen die Auswahl an Gefahrgutgebinden. In diesem Teilsortiment sind Gebinde mit Füllvolumen zwischen 0.3 und 1'000 Litern, alle in HDPE-Qualität, enthalten.

Technische Formteile nach Kundenwerkzeug produziert

Polyethylenteile für verschiedenste Bedürfnisse

Ob Kühlakkus für Pharmaverpackung, Harzbehälter für 3D-Drucker oder Sportgerät oder Ihre Idee: die Blasextrusion bietet vielfältigste Einsatzmöglichkeiten.

Die technischen Formteile werden kundenspezifisch entwickelt und individuell gefertigt.

IHR KUNDENNUTZEN AUF EINEN BLICK

- **individuelle Beratung, Projektbegleitung und Fertigung**
- **zusammen mit Ihnen und dem Werkzeughersteller wird Ihr Produkt zur Serienreife entwickelt**

Nachhaltigkeit und Qualitätsmanagement bei Müller Plastics

Umsichtige Unternehmensführung zum Kundenwohl

KUNDENFOKUS

- Positionierung als innovativer, zuverlässiger Lösungsanbieter
- Nachhaltigkeit durch Kundenberatung und -pflege als oberste Maxime
- Anstreben von langjährigen und vertrauensvollen Partnerschaften
- Hochhalten der Flexibilität, um neuen Kundenanforderungen zeitnah begegnen zu können

QUALITÄTSZERTIFIKATE

- BRC Global Standards zertifiziert
- Qualitätsmanagement nach ISO 9001
- Arbeitssicherheit nach ISO 45001
- Umweltmanagement nach ISO 14001

QUALITÄTSMANAGEMENT

- BRC-Hygienemanagement bei der Herstellung von Lebensmittelverpackung nach HACCP-Konzept
- durchgehendes Sortiment an UN-bauartgeprüften, für den Transport von gefährlichen Gütern geeigneten, Kunststoffkanistern
- Betrieb eines eigenen Qualitätssicherungslabors
- rollende Prüfung und Optimierung der Produktionsprozesse (inkl. Prüfung auf Umweltverträglichkeit)

UMWELTMANAGEMENT

- systematische Rückführung von Stanzabfällen in den Produktionsprozess
- Verwendung der Prozessabwärme zu Heizzwecken
- eigene Stromproduktion (30kw-Solaranlage) und damit teilweise Selbstversorger

Qualitätskontrolle: Schichtenprüfung eines Coex-Kanisters unter dem Mikroskop

www.mueller-group.com

Müller Group.
From Packaging to Processing.

MVM Pack-Holding AG
Tramstrasse 20
4142 Münchenstein
Schweiz
T +41 61 416 12 00
F +41 61 416 12 22
group@mueller-group.com

Gefahrgutverpackungen aus Feinblech, Edelstahl und Fibre.

Müller AG Verpackungen
Tramstrasse 20
4142 Münchenstein
Schweiz
T +41 61 416 12 00
F +41 61 416 12 22
packaging@mueller-group.com

Industrieverpackungen und Formteile aus Kunststoff.

Müller AG Plastics
Falkensteinerstrasse 4
4132 Muttenz
Schweiz
T +41 61 467 93 93
F +41 61 467 93 99
plastics@mueller-group.com

Lager-, Transport- und Prozessbehälter aus Edelstahl.

Müller DrumTec GmbH
Industrieweg 5
79618 Rheinfelden
Deutschland
T +49 7623 969 0
F +49 7623 969 69
drumtec@mueller-group.com

Handlingsysteme, Dosieranlagen und GMP-Washer im Gesamtprozess.

Müller AG Processing
Tramstrasse 20
4142 Münchenstein
Schweiz
T +41 61 416 12 12
F +41 61 416 12 13
processing@mueller-group.com

09.2021 © Müller AG Plastics. Technische Änderungen vorbehalten.